REVISIONS			
REV.	DESCRIPTION	DATE	APPROVED

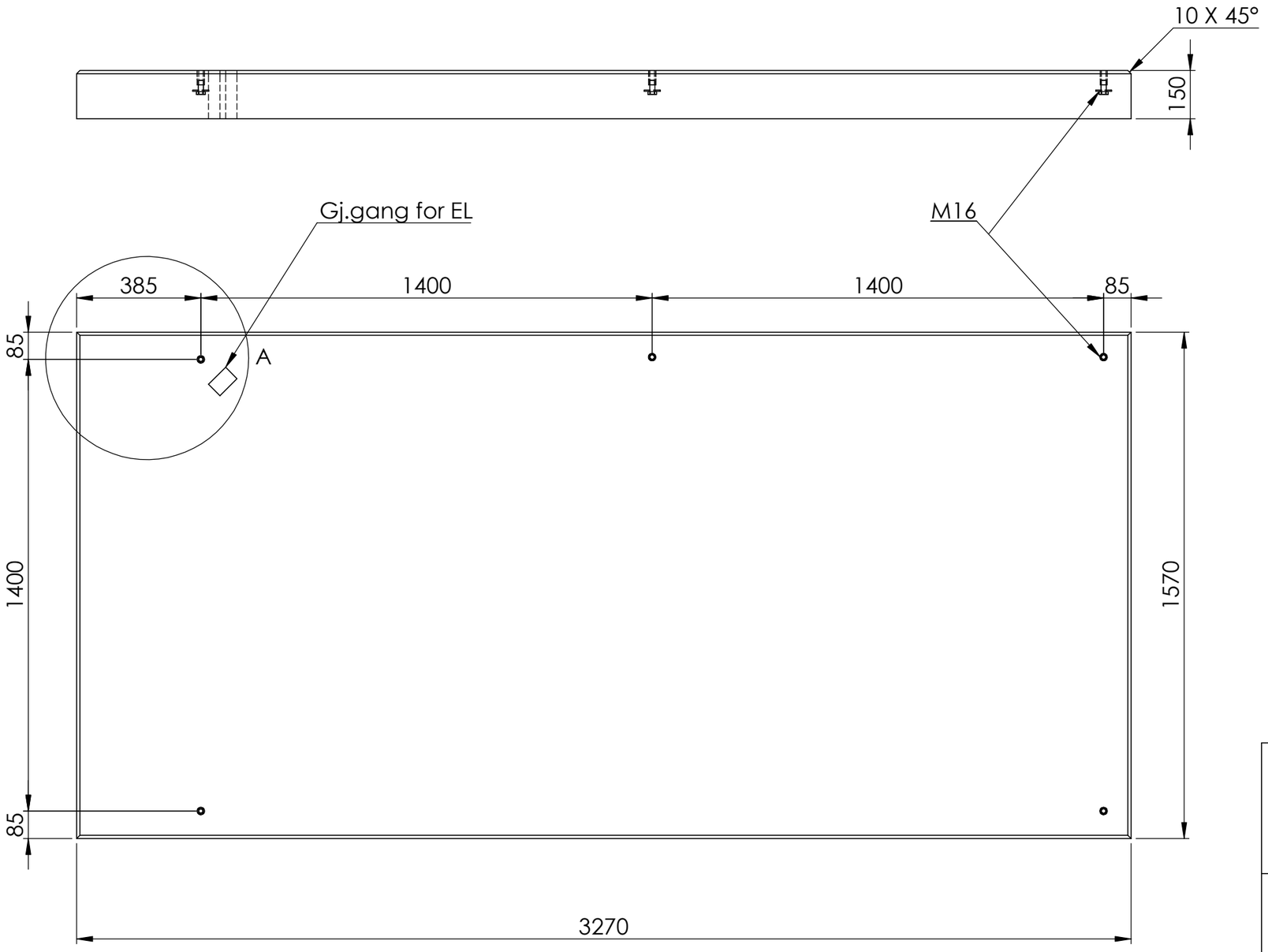

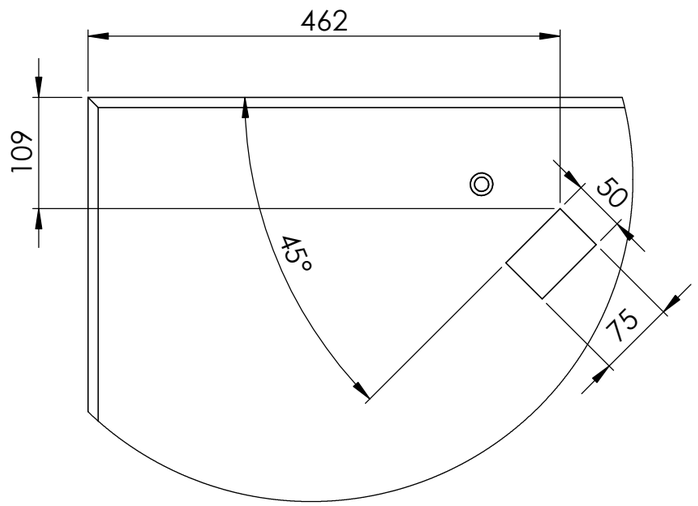

DETAIL A
SCALE 1 : 6

Alle mål er oppgitt i millimeter med mindre annet er oppgitt.

NØR FAX

Kunde:
Art.nr: 1302486
Komponentnavn:
City 90 2 felt 1400 x 1400 søppelkasse venstre side med hylser

Ladefundamentet er utviklet av Norfax AS og patentert. Alle rettigheter til produktet tillegger Norfax AS. Enhver bruk eller kopiering av tegninger kan kun skje etter avtale med Norfax AS.

Tegnet av: Espen Johansen
Dato: 29.07.2022

Materiale:

Vekt: 1923.0 Kg | Skala: 1:15 | Side 1 av 1